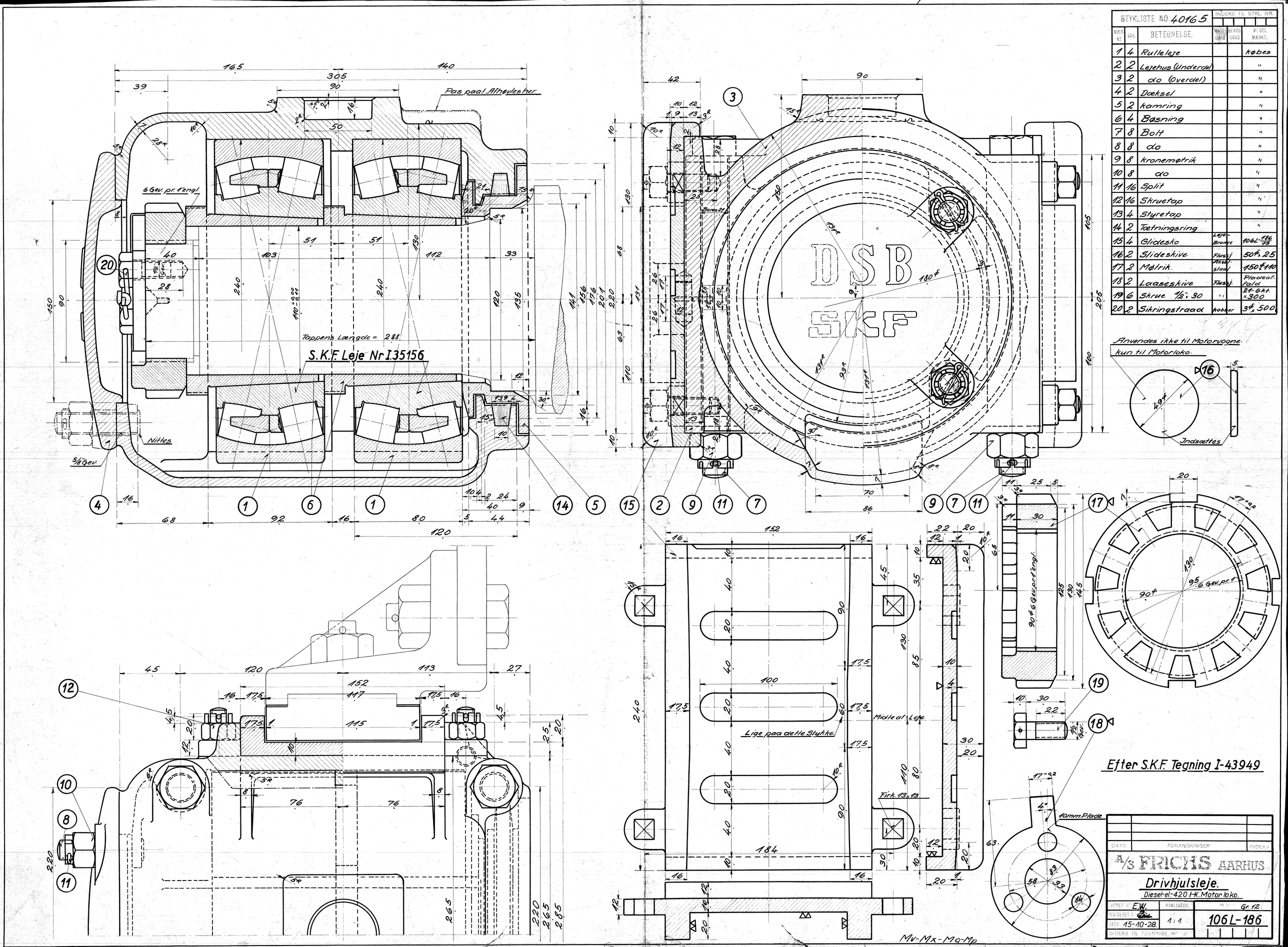

STYKLISTE NO. 40165			INDEKS TIL STKL. NR.		
MÆRKE	STK.	BETEGNELSE.	MATERIALE	BEARB. GRAD	MODEL MÆRKE.
1	4	Rulleleje			købes
2	2	Lejehus (Underdel)			"
3	2	do (Overdel)			"
4	2	Dæksel			"
5	2	kamring			"
6	4	Bøsning			"
7	8	Bolt			"
8	8	do			"
9	8	kronemøtrik			"
10	8	do			"
11	16	Split			"
12	16	Skruetap			"
13	4	Styretap			"
14	2	Tætningsring			"
15	4	Glidesko	Leje-Bronce		106L-186/15
16	2	Slideskive	Flussj.		50⌀ x 25
17	2	Møtrik.	Aksel-staal		150⌀ x 110
18	2	Laaseskive	Flussj.		Pladeaf-fald
19	6	Skrue 1/2" x 30	"		21-6kt. x 300
20	2	Sikringstraad	kobber		3⌀ x 500

DATO.	FORANDRINGER	INDEKS

A/S FRICHS AARHUS

Drivhjulsleje.

Diesel-el.-420 I-K. Motorloko.

TEGNET AF E.W.	MAALESTOK	TEGNING Gr. 12
REVIDERET AF [signature]	1:1	106 L-186
DATO 15-10-28.		
INDEKS TIL TEGNINGE NR.		